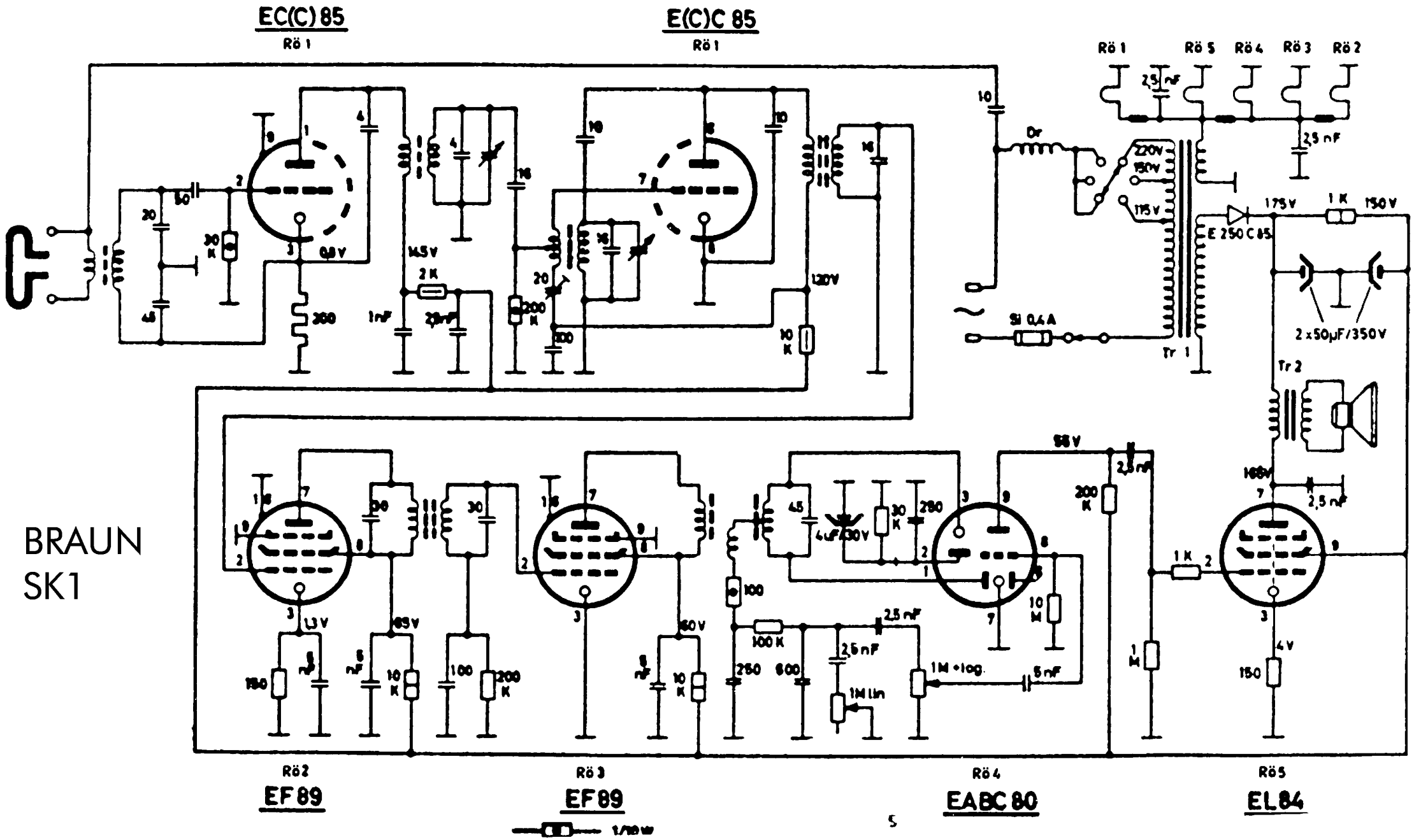
EC(C) 85
Rö 1
E(C)C 85
Rö 1
Rö 1
Rö 5
Rö 4
Rö 3
Rö 2
Dr
220V
150V
115V
Tr 1
Si 0,4 A
E 250 C 85
175 V
1 K
150 V
2 x 50µF/350 V
Tr 2
2,5 nF
14,5 V
2 K
1nF
20nF
200 K
120V
10 K
0,8 V
300
20
50
30 K
45
16
10
100
4µF/30V
30 K
280
100 K
250
600
1M log.
1M lin
5 nF
10 M
200 K
1 M
150
4 V
1,3 V
65 V
60 V
Rö 2
EF 89
Rö 3
EF 89
Rö 4
EABC 80
Rö 5
EL 84
1/10 W

BRAUN
SK1